BC-2000 KLÁVESNICE SE ČTEČKOU RFID

Uživatelská příručka – doplněk k originálnímu návodu (verze 25.2.2013)

Spceifikace:

- Napájecí napětí: 12V DC
- Klidový proud: <100mA
- Kapacita uživatelů: 1000
- Čtecí vzdálenost EM: 2 – 6 cm
- EM: 125kHz EM4001
- Druh výstupu: relé
- Zatížení výstupu: max. 3A
- Provozní teplota: -20°C až +60°C
- Provozní vlhkost: 5% - 95% RH
- Rozměry: 128×82×28mm
- Master kód: 9999 (nebo viz. orig. návod)
- Odolné kovové provedením bílé podsvícení.

Klávesnice umožňuje aktivaci výstupního relé po zadání správného číselného kódu nebo přiložení autorizovaného RFID čipu. Lze využít přepínacího kontaktu relé NO a NC, nastavit délku sepnutí relé. Samozřejmostí je vnitřní TAMPER kontakt. Klávesnice může sloužit např. pro aktivaci dveřního zámku nebo pro aktivaci a deatkivaci GSM pageru...

Zapojení vodičů:

Šedý	**ALARM -**	Alarmový tranzistorový záporný výstup pro reproduktor >200mA. (Alarm se deaktuvuje aut. přístupem).
Žlutý	**OPEN**	Exit tlačítko simulující autorizovaný přístup.
Hnědý	**D_IN**	Dveřní kontakt detekující otevřené dveře. (Alarm se deaktivuje zavřenými dveřmi a aut. přístupem).
Červený	**+12V**	Napájení +12V DC.
Černý	**GND**	Napájení GND.
Modrý	**NO**	Spínací kontakt relé (v klidu rozepnut s COM).
Fialový	**COM**	Společný kontakt relé.
Oranžový	**NC**	Rozpínací kontakt relé (v klidu sepnut s COM).

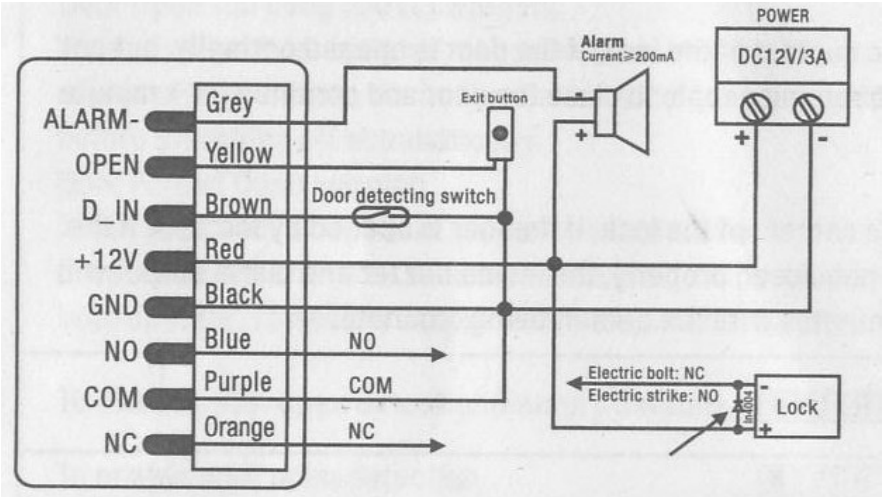

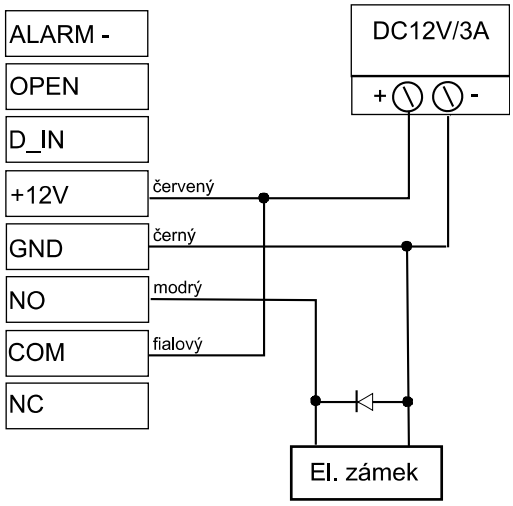

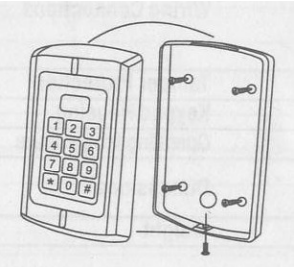

Pro montáž je třeba odšroubovat šroub ve spodní části klávesnice. Toto provádějte ve vypnutém stavu. V opačném případě se rozepne TAMPER kontakt a aktivuje se alarm.

Zapojení vodičů je dle tabulky a vzorových obrázků.
Zelená LED informuje o aktivaci výstupního relé nebo úspěšně provedené operaci.
Blikající červená LED signalizuje vyčkávání na RFID nebo PIN.
Po připojení napájení může relé krátce sepnout.

Nastavení klávesnice:

Vstup do programovacího režimu:	* Master kód #
Odchod z programovacího režimu:	*
Změna Master kódu: • Nový kód: 4 - 6 číslic.	0 Nový kód # Nový Kód #
Přidání uživatele s kódem: • ID uživatele: 1 – 999. • PIN kód uživatele: 4 – 6 číslic.	1 ID # PIN #
Smazání uživatele s ID: • ID uživatele: 1 – 999.	2 ID #
Změna PIN uživatele: • ID uživatele: 1 – 999. • PIN starý kód uživatele: 4 – 6 číslic. • NPIN nový kód uživatele: 4 – 6 číslic. Nastavení se provádí mimo programovací režim.	* ID # PIN # NPIN # NPIN #
Přidání uživatele s RFID kartou: • RFID: Přiložte novou RFID kartu..	1 RFID #
Přidání uživatele s RFID kartou a ID: • ID uživatele: 1 – 999. • RFID: přiložte novou RFID kartu..	1 ID # RFID #
Smazání uživatele s RFID kartou: • RFID: přiložte RFID kartu uživatele.	2 RFID #
Smazání uživatele s RFID kartou a ID: • ID uživatele: 1 – 999.	2 ID #
Přiřazení PIN kódu uživateli s RFID kartou: • RFID: přiložte RFID kartu uživatele. • 1234: původní, výchozí PIN. • NPIN nový kód uživatele: 4 – 6 číslic. Nastavení se provádí mimo programovací režim.	* RFID 1234 # NPIN # NPIN #
Změna PIN kódu uživatele s RFID kartou: • RFID: přiložte RFID kartu uživatele. • PIN starý kód uživatele: 4 – 6 číslic. • NPIN nový kód uživatele: 4 – 6 číslic. Nastavení se provádí mimo programovací režim.	* RFID PIN # NPIN # NPIN #
Změna PIN kódu uživatele s RFID kartou a ID: • ID uživatele: 1 – 999. • PIN starý kód uživatele: 4 – 6 číslic. • NPIN nový kód uživatele: 4 – 6 číslic. Nastavení se provádí mimo programovací režim.	* ID # PIN # NPIN # NPIN #
Smazání všech uživatelů: Nevratný proces vymaže všechny ID, PIN a RFID.	2 0000 #
Nastavení času sepnutí relé: • Čas: trvání sepnutí relé 1 – 99 s	4 Čas 0 - 99 #

Nastavení relé do bistabilního režimu: • Čas: trvání sepnutí relé 0 s Relé bude prvním platným autorizovaným přístupem aktivováno, druhým platným autorizovaným přístupem deaktivováno.	4 Čas 0 #
Nastavení času aktivace alarmového výstupu: • Čas: trvání aktivace alarmového výstupu ALARM 1 – 3 minuty. (Výchozí 1 minuta).	5 Čas 1 - 3 #
Sledování dveřního kontaktu zapnuto:	6 1 #
Sledování dveřního kontaktu vypnuto: (Výchozí hodnota).	6 0 #
Vypnut limit 10ti neplatných zadání PIN, RFID: Bude 10 min. systém blokován (Výchozí hodnota).	7 0 #
Zapnut limit 10ti neplatných zadání PIN, RFID:	7 1 #
Alarm po 10ti neplatných zadání PIN, RFID:	7 2 #
Autorizovaný přístup kódem: • PIN: kód uživatele: 4 – 6 číslic.	PIN #
Autorizovaný přístup RFID čípem: • RFID: přiložte RFID kartu uživatele.	RFID
Režim přístupu – pouze RFID karta:	3 0 #
Režim přístupu – RFID karta a PIN kód uživatele:	3 1 #
Režim přístupu – RFID karta nebo PIN kód uživatele:	3 2 #

Pro obnovení do továrního nastavení odpojte napájení 12V, stiskněte a držte klávesu * , připojte napájení 12V. Ozvou se dvě rychlé a jedno pozdější pípnutí. Uvolněte tlačítko * . Klávesnice bude nastavena do výchozích hodnot (vč. Master kódu, mimo uložené uživatele).

Instalaci a nastavení zařízení by měla provádět osoba technicky znalá dle aktuálních předpisů a norem. Obsluhu by měla provádět osoba poučená a seznámená s návodem. Dbejte na to, aby při instalaci či provozu nedošlo k poničení zařízení, k porušení přívodních kabelů či napájecího zdroje. Při jakékoliv nezvyklé činnosti zařízení, poruše, poškození atd. Zařízení vypněte od napájení a kontaktujte dodavatele. Porouchané zařízení nadále nepoužívejte. V žádném případě zařízení sami neopravujte

Vyvarujte se instalaci v prostorech s častou změnou sálajících teplot, v prostoru s chemikáliemi, výbušninami, hořlavinami, výpary či elektromagnetickým rušením. Při zapojování dbejte obecných zásad pro práci s elektronikou a el. součástkami. Vyvarujte se statické elektřině, zkratům, přepólování atd. Případně přenechejte instalaci kvalifikované osobě. Po instalaci doporučujeme provést otestování, stejně tak je vhodná namátková kontrola funkčnosti celého systému.

Po ukončení životnosti ekologicky zlikvidujte dle místních zvyklostí a předpisů (odevzdejte do sběrného dvora s elektroodpadem nebo vraťte dodavateli.

Prodejce: FLAJZAR, s.r.o., Lidéřovice č.p. 151, 696 61 Vnorovy (okres Hodonín)
tel.: +420 518 628 596, e-mail: flajzar@flajzar.cz
Kompletní nabídku najdete na internetu, na stránkách: www.flajzar.cz